Bilancino per sollevamento
Modello CLL500

Istruzioni di uso e manutenzione
Informazioni essenziali per tutti gli utilizzatori

Codice 7630015

Specifiche Tecniche	
CLL500	
Codice	7630015
Peso	5,5 kg
Carico massimo	500 kg

Si prega di notare che i dettagli e le specifiche tecniche riportate in questo manuale sono corrette al momento della stampa. In ogni caso Clarke International si riserva il diritto di cambiare le specifiche tecniche senza preavviso.

Grazie per avere acquistato questo prodotto di Clarke International. Prima di iniziare ad utilizzare questo carrello, Vi preghiamo di leggere attentamente queste istruzioni in ogni loro parte, e seguire con cura le procedure indicate. Questo è per la vostra stessa sicurezza, e per quella di chi vi circonda, e per usare il supporto motore senza problemi.

Garanzia

Questo prodotto è garantito da difetti di costruzione per 24 mesi dall'acquisto. Conservate la Vostra ricevuta come unica prova di acquisto. Questa garanzia non è valida se il prodotto viene in qualsiasi modo modificato, danneggiato, o usato in modo improprio, o non usato per la funzione per la quale è stato progettato.

Precauzioni generali di sicurezza

Importante
Prima di usare il prodotto, è nell'interesse dell'utente leggere, comprendere e seguire le seguenti regole di sicurezza.

Generale

- Leggere sempre e assicurarsi di avere compreso pienamente le precauzioni qui indicate e i rischi connessi all'uso di questo prodotto. Non consentire a nessuno che non abbia letto le istruzioni di usare questo prodotto.
- Usare il prodotto solo per lo scopo per il quale è costruito.
- Mai superare il carico massimo di 500kg.
- Mai sostare o lavorare al di sotto di un carico sospeso, appeso a questo bilancino.
- Mai lasciare che il carico oscilli o scenda violentemente durante lo spostamento o l'abbassamento.
- Usare solo ganci e catene con una portata uguale o maggiore rispetto a quella del bilancino.
- Se la targhetta indicante il carico massimo diventa consumata, sbiadita o illeggibile, contattare Clarke International per richiederne una di ricambio.
- Assicurarsi che chi usa il bilancino sia addestrato e abile nell'utilizzo e nella sicurezza del prodotto.
- Mai modificare il prodotto in alcun modo. Se si incontrano delle difficoltà nell'utilizzo, contattare il rivenditore.
- Usare sempre le dotazioni di sicurezza, come per esempio calzature di sicurezza, quando usate questo carrello.
- Prima di ogni uso, controllare la presenza di danni o segni di usura irregolare. Non usare se il bilancino è danneggiato. Ogni danno deve essere riparato in maniera appropriata e i pezzi difettosi sostituiti. Se in dubbio, non usare il bilancino e consultare il rivenditore.
- Usare ricambi forniti da Clarke International. Usare ricambi non originali può essere molto pericoloso.

ATTENZIONE
Il mancato rispetto di queste regole può condurre alla caduta del carico, al danneggiamento o alla rottura del prodotto, e persino a ferite personali.
Assicurarsi che il bilancino sia mantenuto in buone condizioni e lubrificato in ogni momento, e che nessuna forma di ossidazione o corrosione causi l'indebolimento di alcuna parte.

Componenti

1	Asse principale
2	Vite
3	Distanziale
4	Manovella
5	Dado M12
6	Maniglia
7	Bullone M12x115
8	Dado M12
9	Gancio
10	Dado M10
11	Rondella
12	Catena

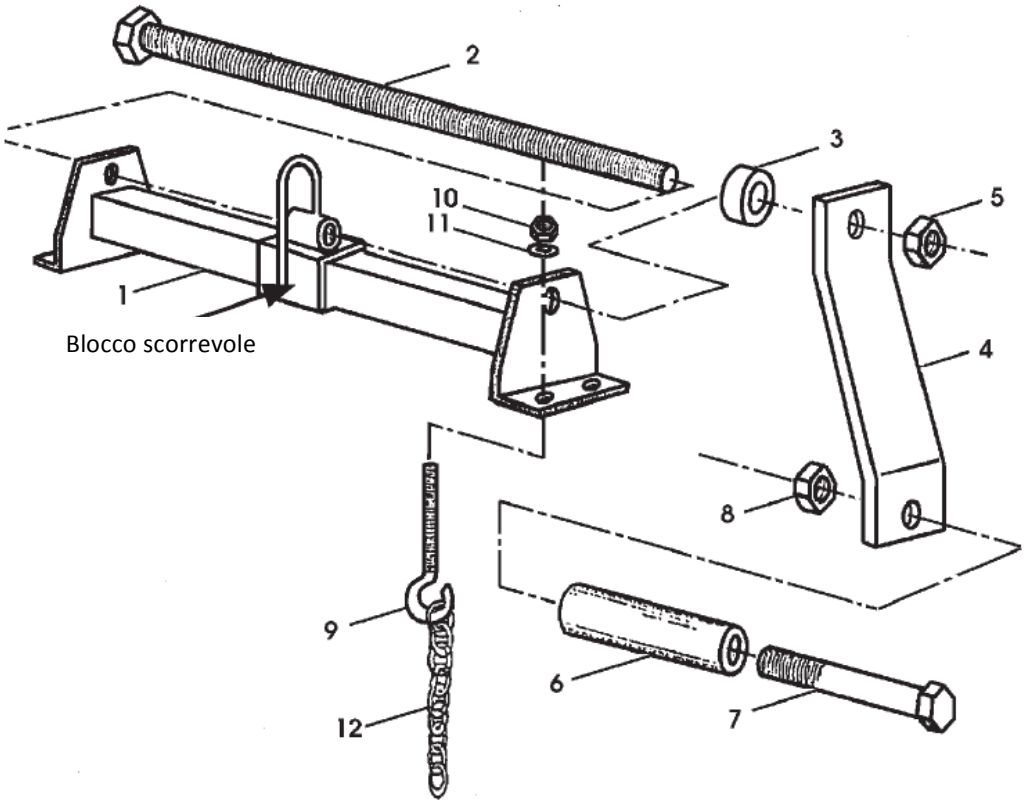

Preparazione all'utilizzo

Inserire la Vite (2) attraverso il foro a una estremità del Corpo principale (1), avvitandola nella filettatura del Blocco scorrevole, e facendola passare attraverso il foro all'altra estremità del Corpo principale (1).

Inserire il distanziale (3) a una estremità della Vite (2), seguito dalla Manovella (4) e fissare in sede usando il Dado (5).

Installare la Maniglia (6) all'altra estremità della Manovella (4) usando il Bullone (7) e il Dado (8).

Avvitare i Ganci (9) attraverso i fori alla base del Corpo principale (1) e infilare una Rondella (11) per ogni gancio, avvitando con il Dado (10).

Prima di usare il prodotto, si consiglia di applicare del grasso lubrificante alla filettatura della Vite (2) e sul Corpo principale (1), per facilitare il movimento e la regolazione.

Le Catene (12) possono essere usate per appendere agganciarsi a una struttura da sollevare, o direttamente ai punti di attacco sul motore. Assicurarsi di usare esclusivamente i punti di sollevamento indicati dal produttore del motore. Consultare il manuale dell motore da sollevare, prima di agganciare le catene.

Utilizzo

Per sollevare un carico mantenendo una posizione orizzontale

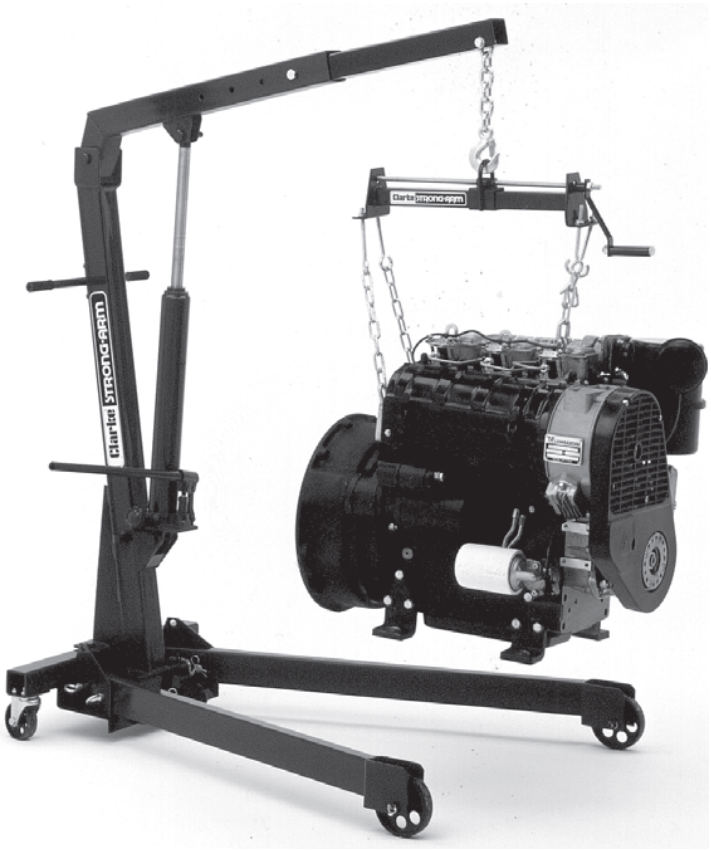

Con il bilancino agganciato al carico attraverso i punti di sollevamento raccomandati dal produttore e, se si tratta di un motore, assicurandosi che tutti i collegamenti a organi secondari siano disinstallati (per esempio ma non limitatamente a: scarico, linea di alimentazione, impianto elettrico, servofreno, trasmissione, servosterzo, impianto di raffreddamento, cavo del contagiri e del contakilometri, pompa clima etc.) sollevare il carico molto lentamente.

Mentre il carico inizia ad alzarsi, potrebbe sollevarsi prevalentemente da un lato. Ruotare la manovella in modo che il blocco scorrevole si sposti ALLONTANANDOSI da quel lato.

Continuare a sollevare il carico un poco alla volta, ruotando la manovella in modo che il blocco scorrevole si allontani dal lato che si solleva di più, finchè il carico non assume una posizione orizzontale.

Se si verifica una rotazione del carico, è possibile correggerla avvitando o svitando in maniera appropriata i dadi che reggono ognuno dei 4 ganci, in modo da correggerne la lunghezza. Assicurarsi che in qualsiasi momento come minimo l'INTERO spessore di ogni Dado (10) sia in contatto con la filettatura sul gancio a cui è avvitato.

Se la correzione tramite i dadi è insufficiente a correggere la rotazione o l'inclinazione, è necessario allungare e accorciare le catene di sospensione, spostando gli anelli sui ganci relativi.

Per sollevare un carico mantenendo una posizione angolata

In certi casi è necessario che il carico assuma una posizione angolata. In questi casi, ruotare la manovella in modo che il blocco scorrevole si sposti verso l'estremità che deve essere più alta.

Manutenzione

Prima di usare il bilancino, verificare la presenza visibile di parti deformate, danneggiate, mancanti, o ogni altro segno di danneggiamento. Se qualsiasi componente risulta imperfetto, accantonare il bilancino e richiedere l'ispezione di un tecnico qualificato prima di utilizzarlo.

Se il bilancino subisce qualsiasi sovraccarico, colpo o urto anormali, smettere immediatamente di utilizzarlo e richiedere un controllo da parte di un tecnico qualificato.

Periodicamente:

- Controllare il corpo principale alla ricerca di crepe o deformazioni.
- Lubrificare con grasso il blocco scorrevole e la vite.
- Ispezionare le catene e i ganci alla ricerca di danni o deformazioni. Se si riscontrano tali segni, sostituire i pezzi interessati.

Riciclaggio e protezione ambientale

Se si devono smaltire componenti di questo articolo, o il carrello intero, non buttare i pezzi tra i rifiuti indifferenziati. Questo articolo contiene preziose materie prime che possono essere riciclate. Portare i componenti da smaltire presso la locale piazzola ecologica o discarica per l'avvio a un corretto riciclaggio.

Schema costruttivo

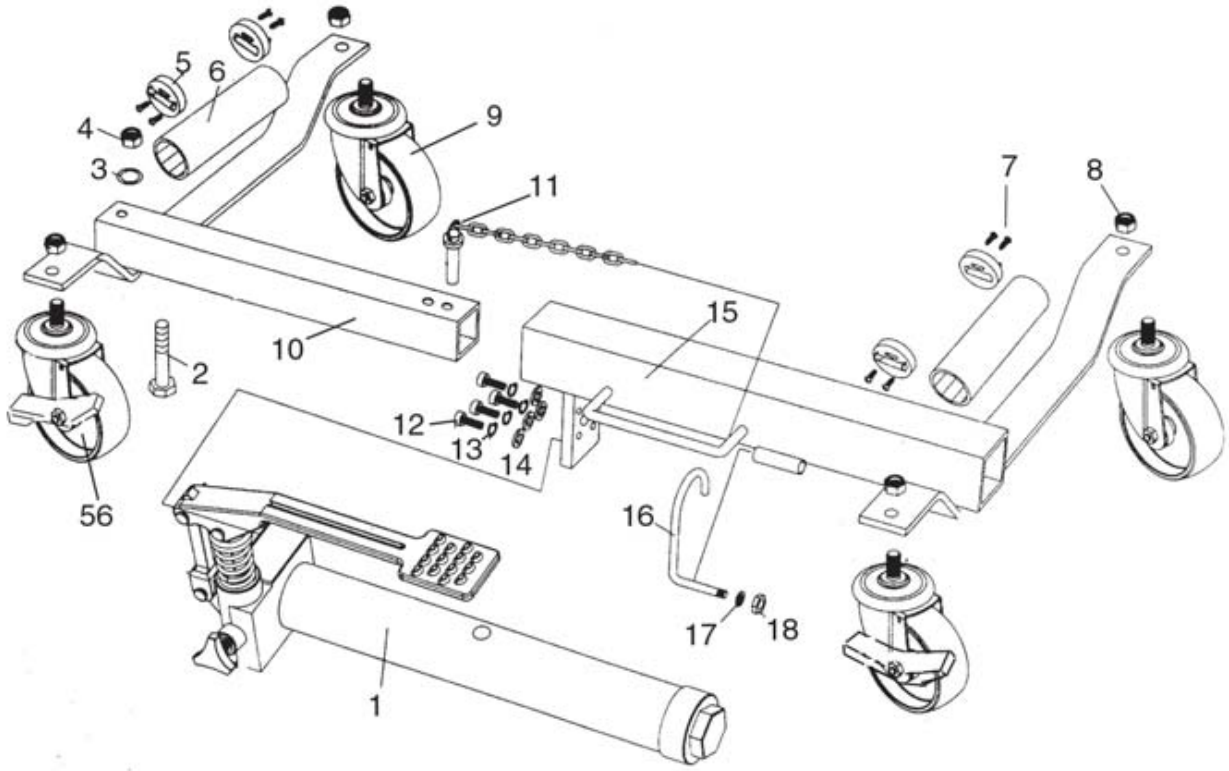

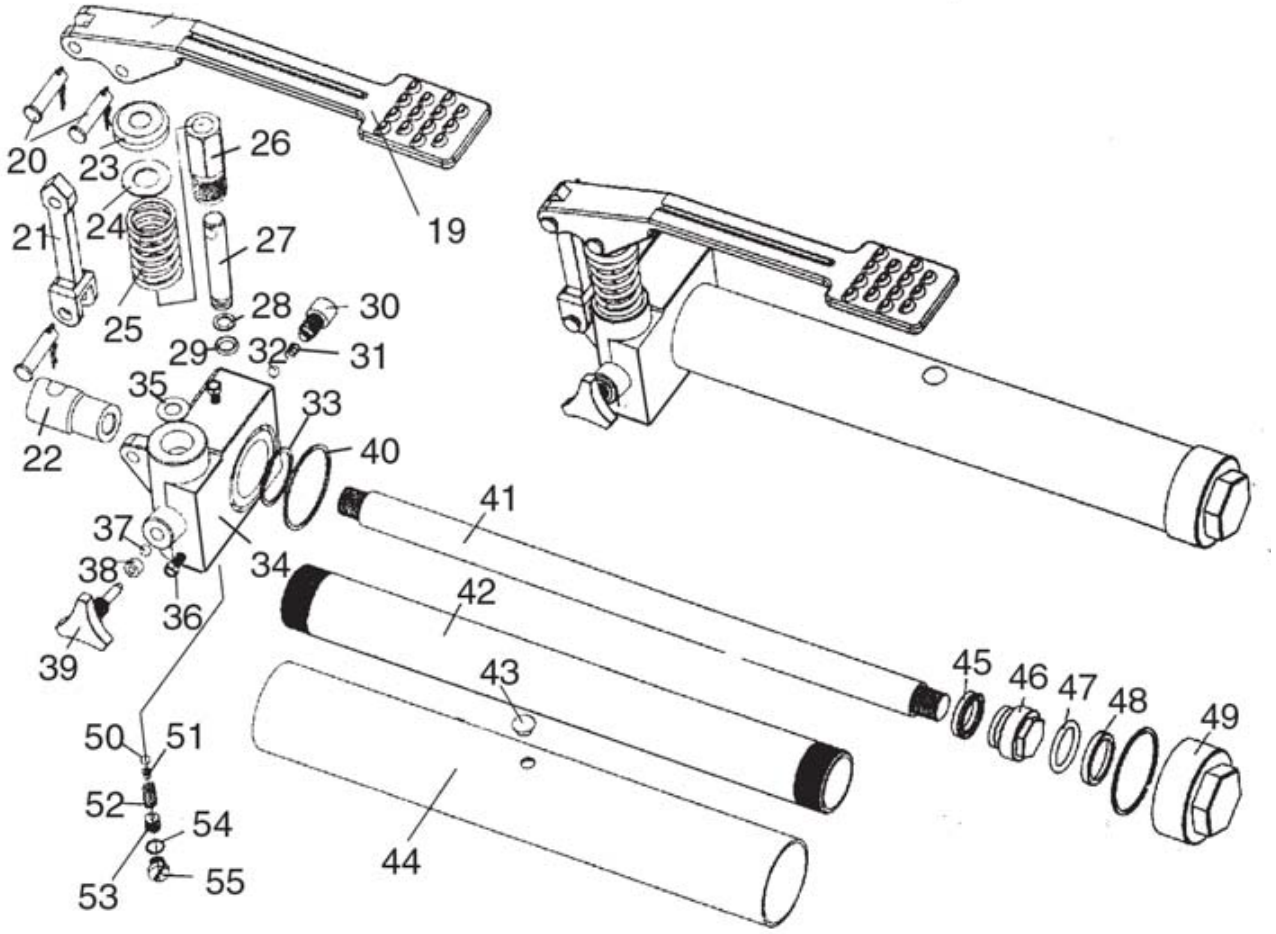

Dichiarazione di conformità

Clarke®
INTERNATIONAL

DECLARATION OF CONFORMITY

We declare that this product complies to the following standards/directives: